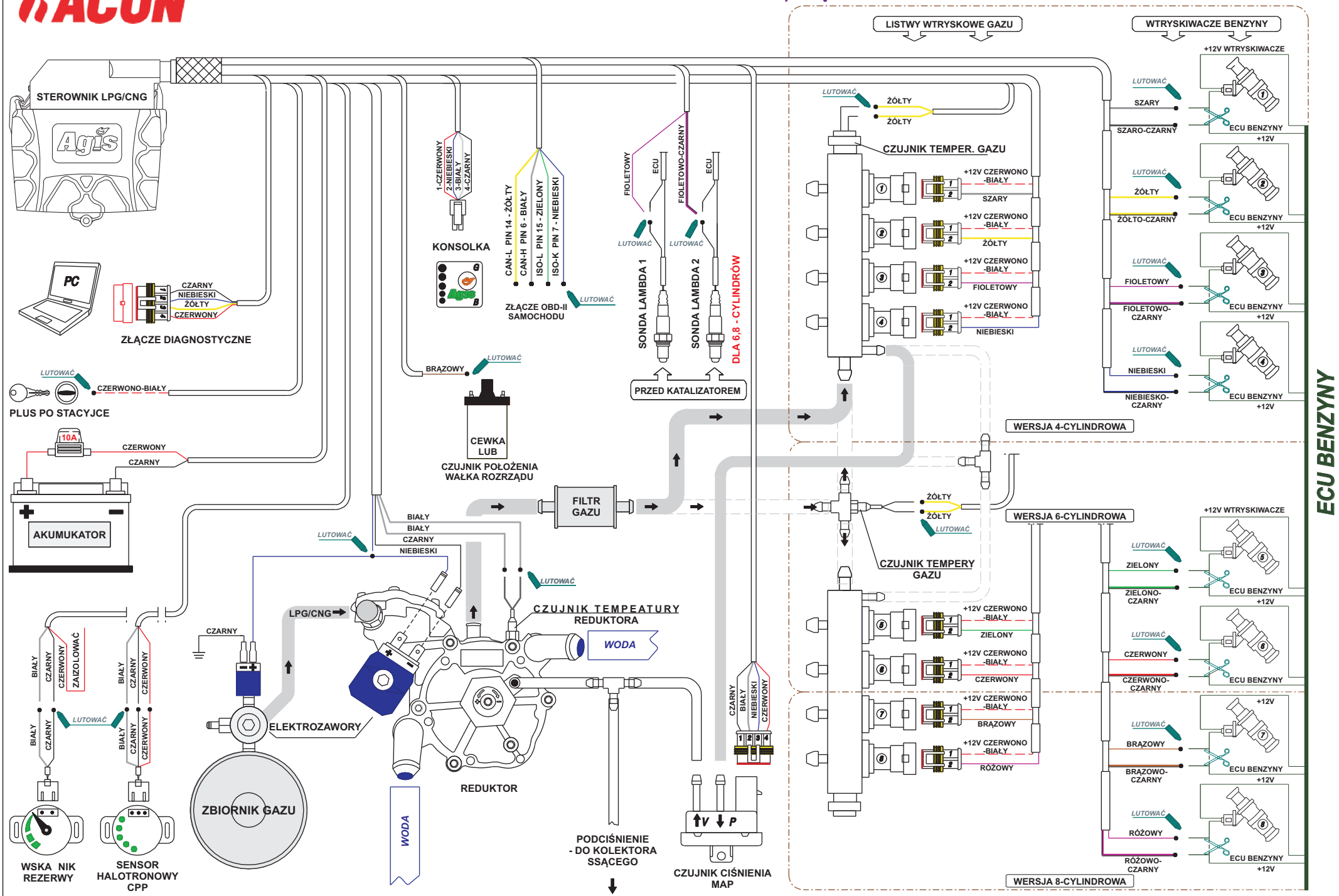AGIS P13 OBD/ISO 6/8 - schemat połączeń.